商　品　仕　様　書

名称　：　　ルームエアコン

種類　：　スプリットタイプ壁掛形

形名　：　　ＡＳ－Ｊ２５Ｅ－Ｗ

株式会社　富士通ゼネラル

要目表					
名称				ルームエアコン	
種類				冷房・暖房兼用／分離形／壁掛形（インバータータイプ）	
項目 ＼ 形名				室内機（色彩）	室外機
				AS-J25E-W　（ホワイト）	AO-J25E
能力	冷房		kW	2.5　（0.9～3.0）	
	暖房		kW	2.8　（0.9～4.4）	
	暖房低温		kW	3.2	
電源・周波数			V/Hz	単相　100V　50/60 Hz	
電気特性	始動電流		A	7.4	
	消費電力	冷房	kW	0.630　（0.140～0.800）	
		暖房	kW	0.630　（0.120～1.235）	
		暖房低温	kW	1.095	
	力率	冷房	%	85	
		暖房	%	85	
	運転電流	冷房	A	7.4	
		暖房	A	7.4　（最大　15.0　）	
エネルギー消費効率（COP）		冷房		3.97	
		暖房		4.44	
通年エネルギー消費効率（APF）				5.7	
期間消費電力量		冷房	kWh	240	
		暖房	kWh	590	
		期間合計	kWh	830	
風量		冷房	m³/h	775	1620
		暖房	m³/h	775	1370
運転音（音響パワーレベル）		冷房	dB	57	57
		暖房	dB	57	55
冷凍装置	圧縮機定格出力		kW	—	0.65
	熱交換器			スリットフィン式	コルゲートフィン式
	冷媒制御器			—	電子膨張弁
	冷媒	種類		R32	
		封入量	kg	0.54	
送風装置	送風機ファン			クロスフローファン	プロペラファン
	送風機出力		W	28	40
	電動機			直流無刷子	直流無刷子
遠隔装置				ワイヤレス式	—
製品外形寸法（高さ×幅×奥行）			mm	280 × 790 × 206	535 × 663 × 293
梱包外形寸法（高さ×幅×奥行）			mm	263 × 840 × 375	605 × 777 × 385
製品質量			kg	7.5	22
梱包質量			kg	9.5	24
電源コード	長さ		mm	左出し時：700　右出し時：1400	—
	プラグ形状			平行	—
	定格		V-A	125V－15A	—
室内外接続配線径／数				VVFケーブル　φ 2.0 mm　／　3 芯×1本	
配管	配管接続方式			フレアー	
	配管径	液側（細管）	mm	φ 6.35	
		ガス側（太管）	mm	φ 9.52	
	配管取り出し方向			左、右、下、後、左後、左下	—
	許容最大長		m	15　［チャージレス　10 m　（追加量：　20　g/m）］	
	許容高低差		m	10	
排水機構				ドレンホース　0.42 m（接続ホース内径　16 mm）	ドレン排水管付属（接続ホース内径　16 mm）
標準付属品（本体付属品）				据付板、リモコン、乾電池（単4形：2個）、取付ネジ クロステープ（結露防止用補助テープ） ドレン排水管（室外機排水用ソケット）	
別売品（オプション）				リモコンホルダー（9321125003） 空気清浄フィルターセット（取付枠とフィルターのセット）（APS－03L） 交換用空気清浄フィルター（フィルターのみ）（APS－08L） 別売用風向ガイド（APS－14A）	

※ この仕様値は、JIS C 9612：2013（日本工業規格）に基づいた数値です。
※ 据付工事に必要な部材（接続配管、室内外接続配線、延長用ドレンホース等）は別途ご用意ください。

別表：APF（JIS C 9612：2005）

通年エネルギー消費効率（APF）				5.8
期間消費電力量		冷房	kWh	214
		暖房	kWh	650
		期間合計	kWh	864

接続配管外径	ガス側（太管）	直径 9.52
	液側（細管）	直径 6.35
接続ホース内径	直径 16	

- ※1の寸法が95mm以上の場合には、メンテナンスの為、※2は100mm以上確保して下さい。
- 室内ユニット下部に障害物がある場合には、人感センサ（※3）をふさがないように距離をあけてください。

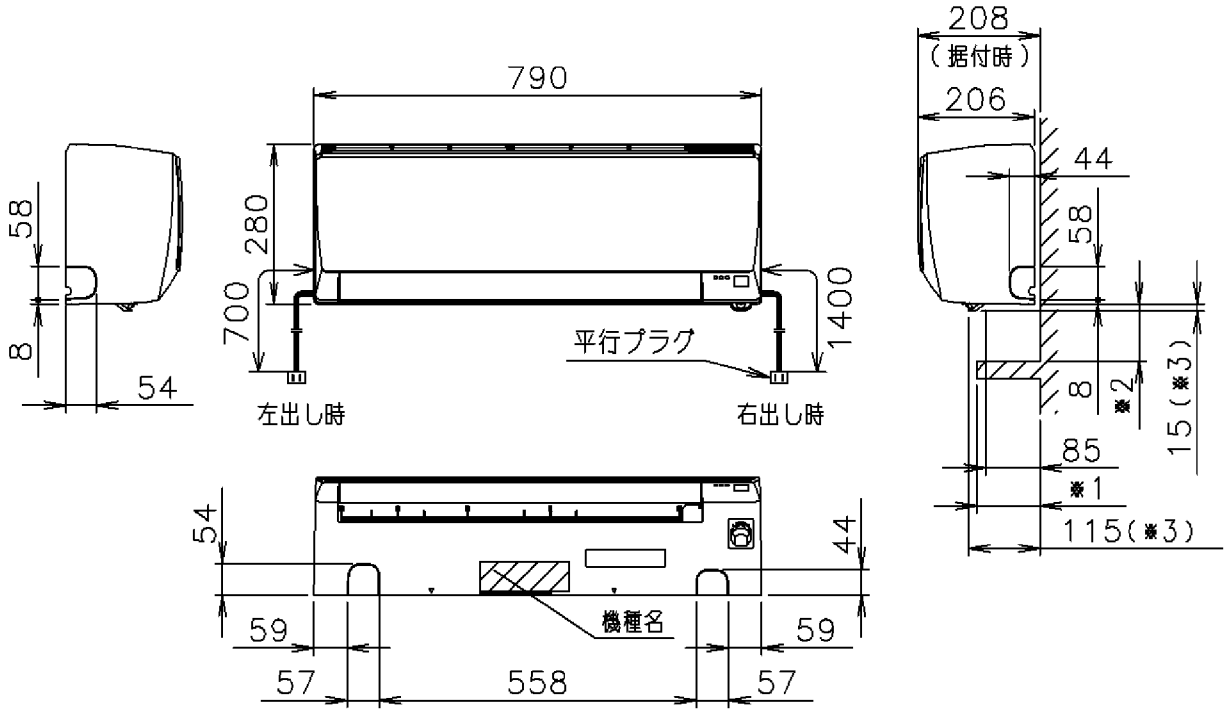

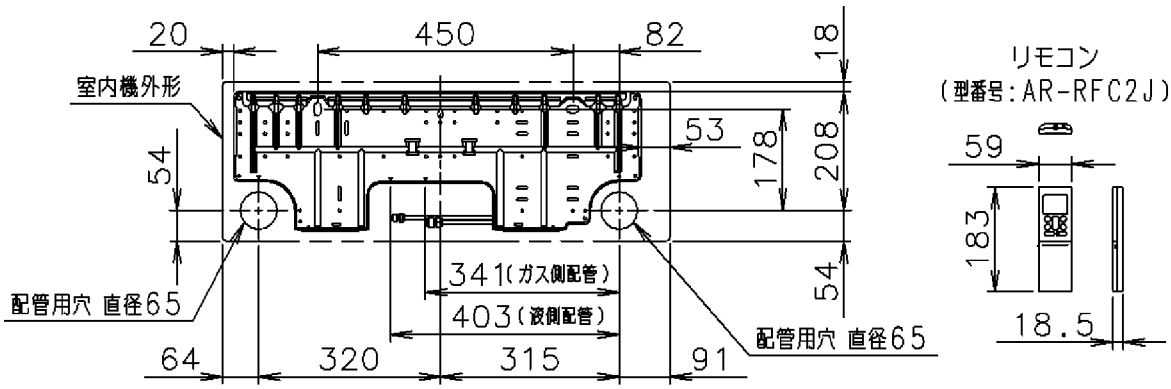

据付必要寸法

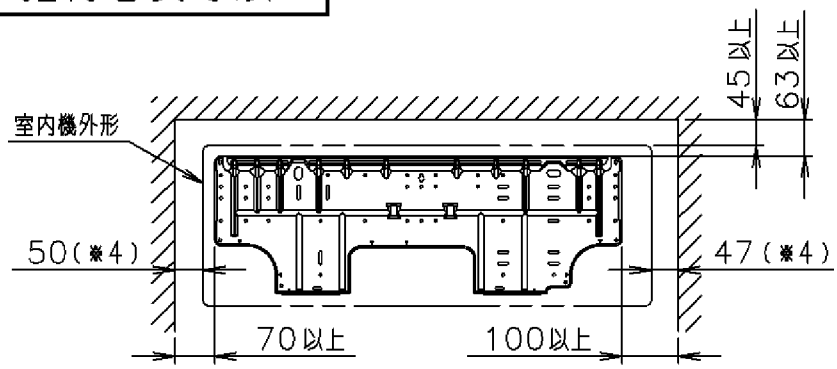

●※4 メンテナンスの為、壁と接する側は上記寸法を確保して下さい。

（別売品）リモコンホルダー
（型番号：9321125003）

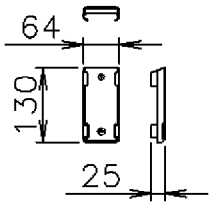

機種名 ： AS-J25E-W	株式会社 富士通ゼネラル FUJITSU GENERAL LIMITED	外形図及び据付必要寸法（室内機）（単位：mm）

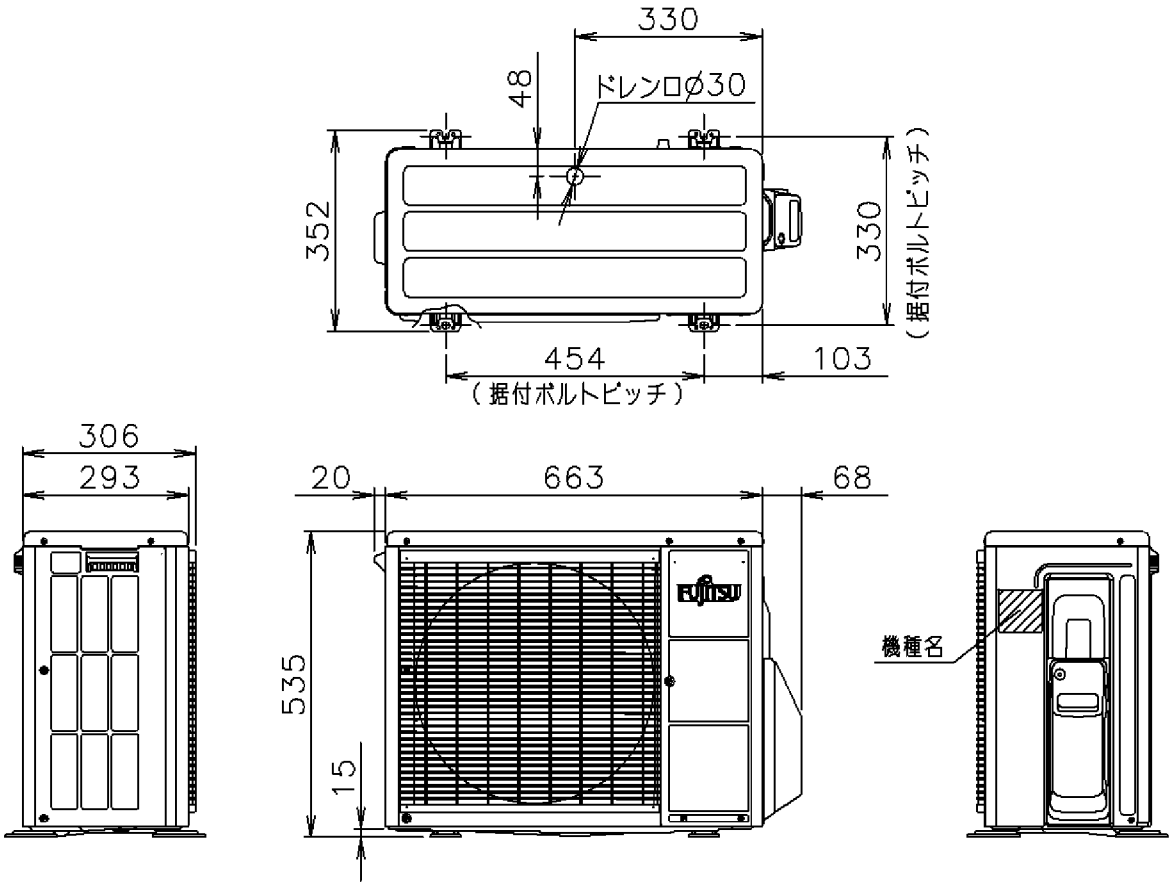

据付必要寸法

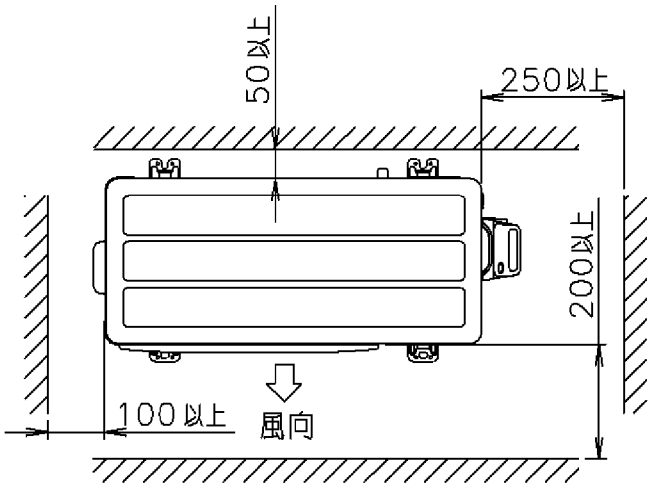

※ 効率の良い運転のために、
正面・左側面の2方向をなるべく開放してください。

配管接続位置

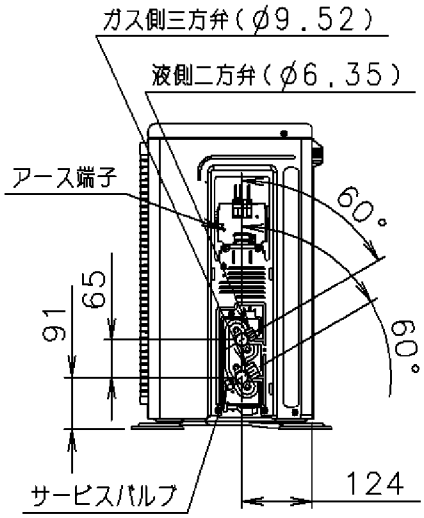

機種名 ： AO-J25E	株式会社 富士通ゼネラル FUJITSU GENERAL LIMITED	外形図及び据付必要寸法（室外機） （単位：mm）